KEYSECURITYBOX™

SOLID AS A ROCK

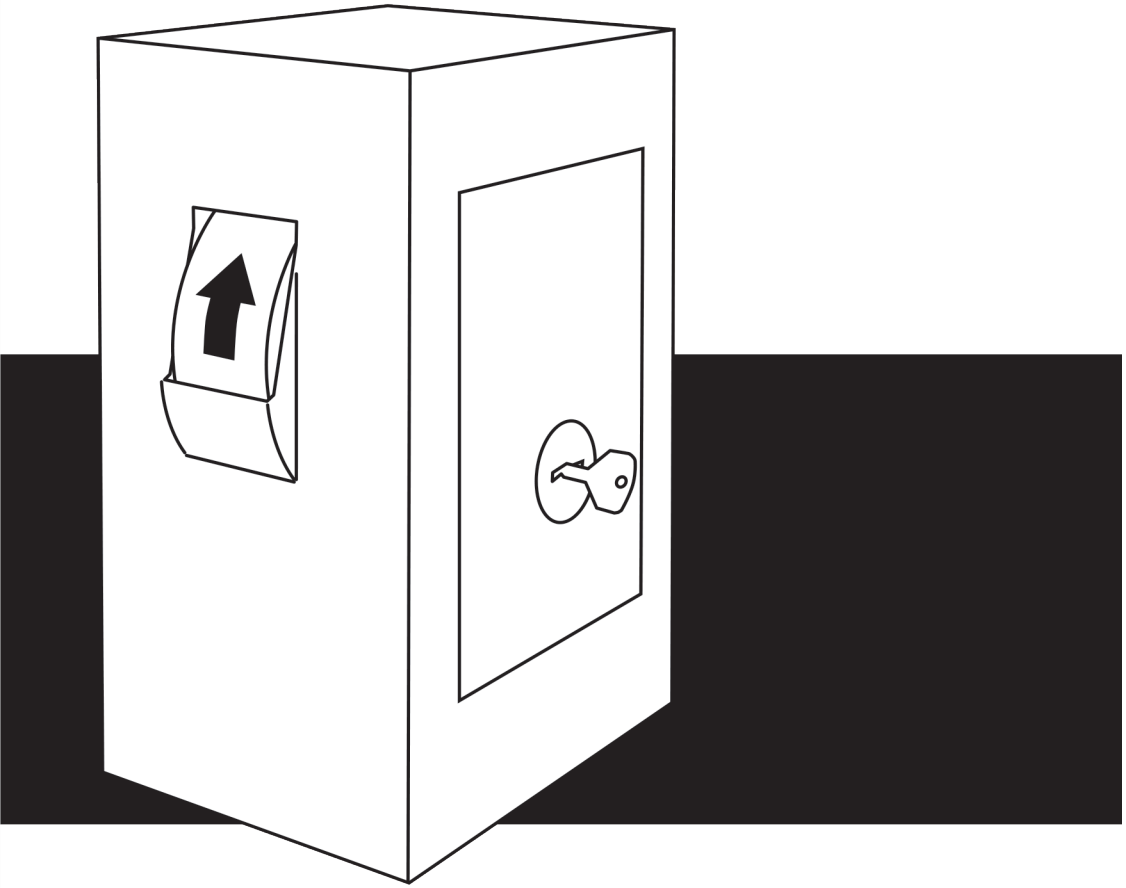

EICHNER

ORGANISIERT

Herzlichen Glückwunsch, Sie haben sich für unsere ultra-zuverlässige KeySecurityBox, die ideale Lösung für Schlüssel und Schlüsselkarten entschieden. Die KeySecurityBox ist extrem langlebig und bietet dank der Bandbreite an Modellen immer eine Lösung, die Ihren Bedürfnissen entspricht.

Ⓐ Mit Ankerbolzen oder Keilbolzen
Diese sind für die Installation in festem Material wie Beton, hartem Stein und hartem Naturstein (Maximum M8) geeignet.

Ⓑ Mit Stiftschrauben durch die Wand
Wenn die Wand aus porösem Stein oder einem anderen nicht-festen Baumaterial besteht bohren Sie Löcher in die Wand und bringen Sie dann den Tresor mit Stiftschrauben an, an denen Sie die Wandplatte auf der Innenseite mit Ringen und Bolzen befestigen.

Anmerkung: Benutzen Sie, bevor Sie beginnen, Abbildung 5, um die Stelle zu bestimmen, an der Sie den Tresor installieren wollen. Wählen Sie Installationsmethode Ⓐ oder Ⓑ wie oben beschrieben Siehe Abbildung 6 und 7 für weitere Details.

NB Falls nötig erkundigen Sie sich in Ihrem örtlichen Fachhandel nach dem Installations material und achten Sie beim Bohren darauf, keine Leitungen und Drähte zu treffen.

Spezifikationen
Maße: 215 x 355 x 175 mm
Gewicht: 12,3 kg
Farbe: RAL 9006

Inhalt:
- 1 x KeySecurityBox
- 1 x Wandplatte (für Installation Typ Ⓑ)
- 1 x Bodenmatte für das Tresorinnere
- 4 x Ring ø 50 mm, Loch ø 8.5 mm
- 1 x Bedienungsaufkleber
- 2 x Tresorschlüssel
- 1 x Schlüsselanhänger

Benutzen Sie den beigefügten Schlüsselanhänger. Er ist größer als das Loch im Einwurfrad, so dass Sie Ihre Schlüssel nicht aus Versehen in den Tresor werfen können.

Folgendes brauchen Sie für die Installation (nicht beigefügt):
- Stahlmaßband
- Stift/Bleistift
- Wasserwaage
- Bohrhammer mit Bohrerl
- Schraubenschlüssel und/oder Steckschlüssel (14 mm)
- Ankerbolzen oder Keilbolzen (Installation Ⓐ)
- Stiftschrauben und Bolzen (Installation Ⓑ)

1

Öffnen Sie die Tür mit dem Tresorschlüssel und entfernen Sie die Bodenmatte.

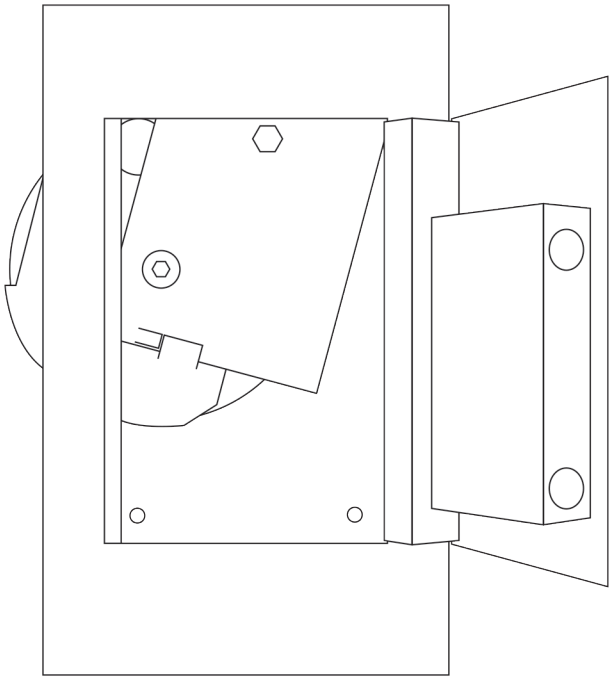

2

Drehen Sie die Sicherungsschraube und entfernen Sie sie (14 mm).

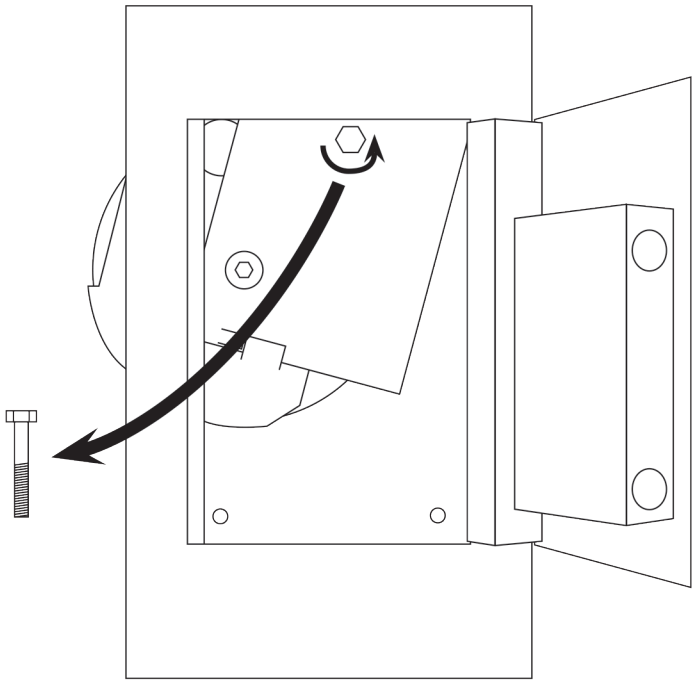

3

Drücken Sie die Sicherungsplatte nach oben bis sie sich löst und entfernen Sie sie.

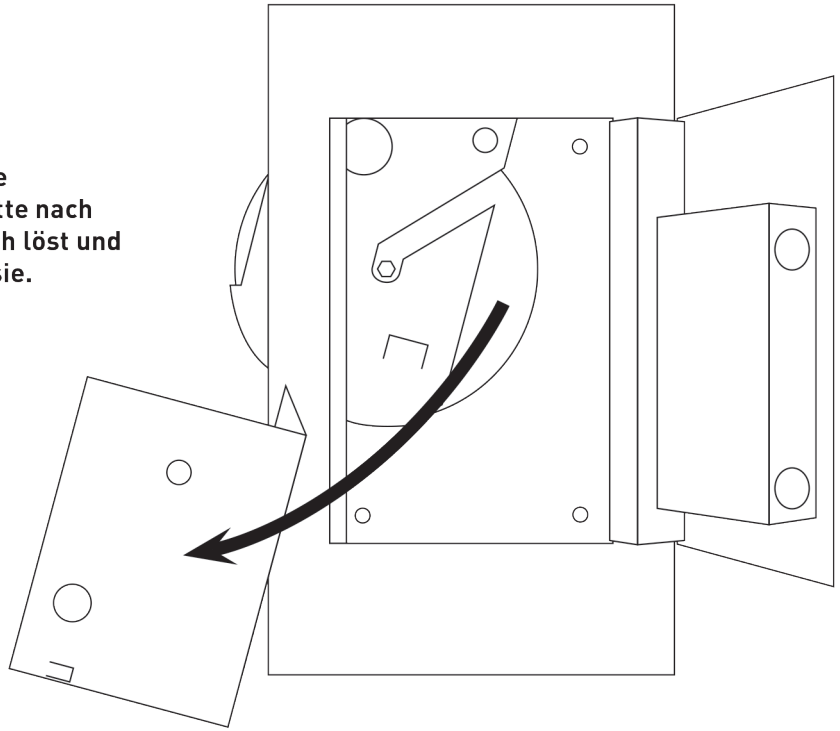

4

Schieben Sie das Einwurfrad nach oben, drehen Sie es eine Vierteldrehung und entfernen Sie das Rad.

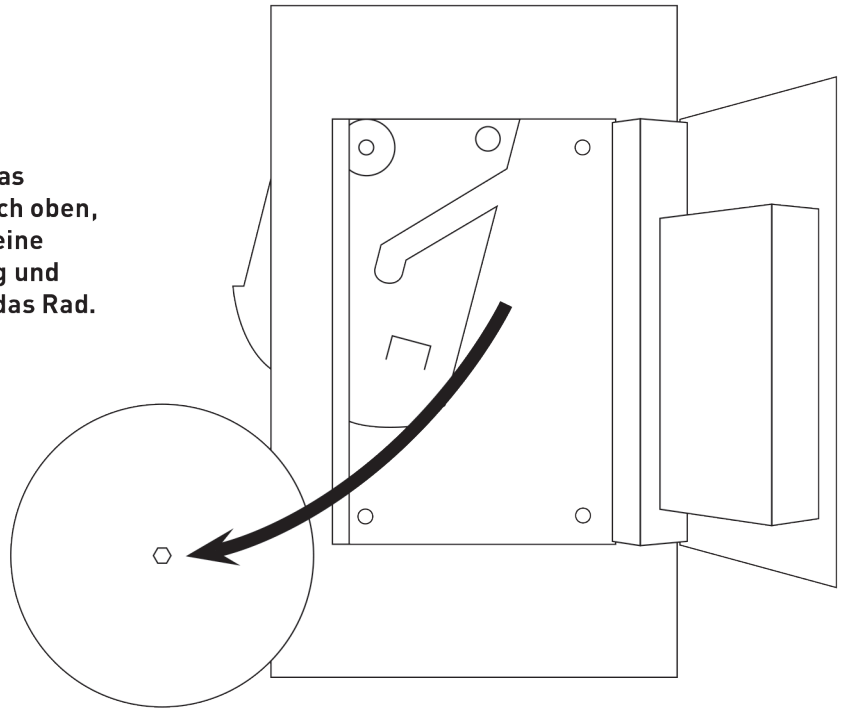

5

Entscheiden Sie wo Sie den Tresor installieren wollen. Gehen Sie sicher, dass der Abstand zwischen dem Tresor und allen Ecken, dem Wandende, Boden und Decke mindestens 30 cm beträgt.

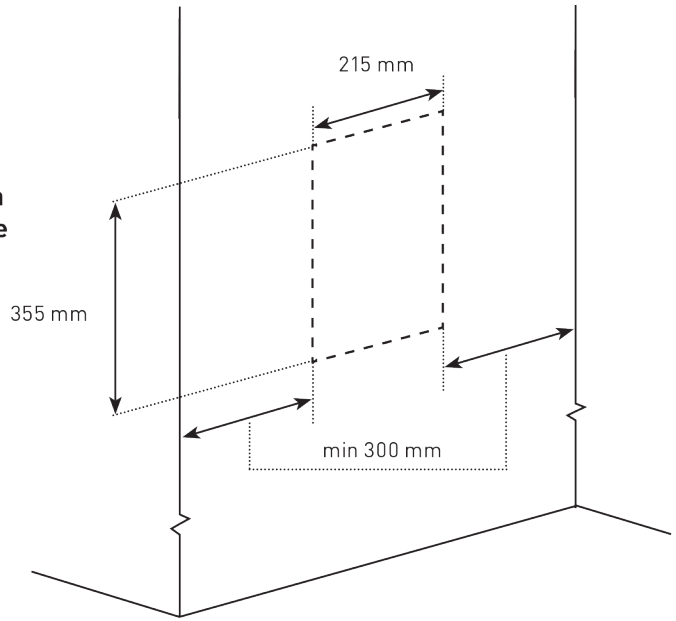

6

Zeichnen Sie mit Hilfe der Wandplatte die Bohrlöcher an die Wand. Bohren Sie vier Löcher in die Wand. Ziehen Sie die Beschreibung Ihres Installationsmaterials zu Rate um Durchmesser und Tiefe der Löcher zu bestimmen.

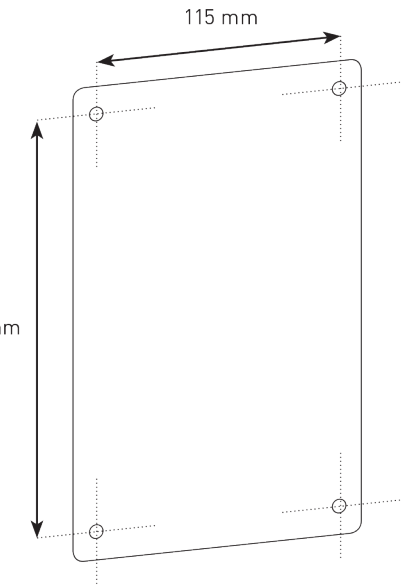

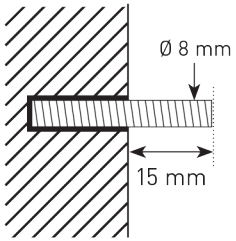

Installationsmethode Ⓐ

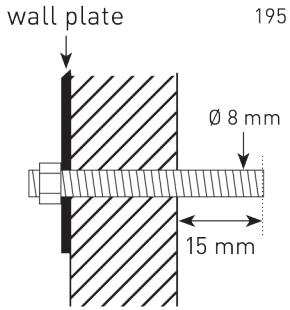

Installationsmethode Ⓑ

7

Installieren Sie den Tresor mit der gewählten Installations-methode (Ⓐ oder Ⓑ).

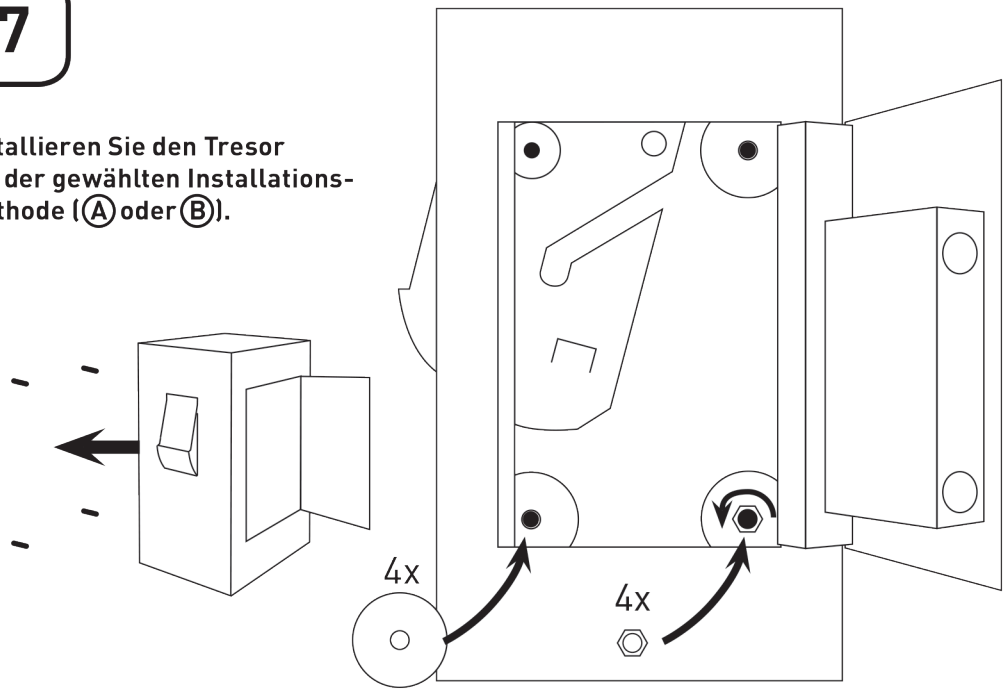

8

Setzen Sie das Rad wieder ein und stellen Sie sicher, dass der Pfeil nach oben zeigt

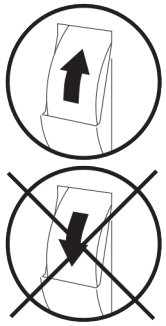

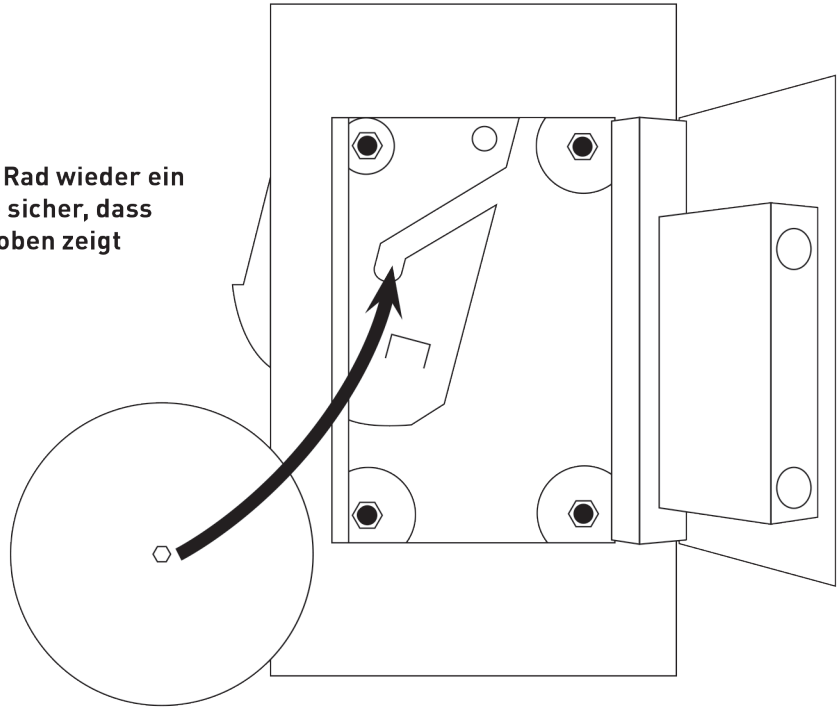

9

Setzen Sie die Sicherungsplatte wieder ein und stellen Sie sicher, dass die Achse des Rades in das Loch fällt. Drücken Sie die Sicherungsplatte unter die Metalllasche an der Halterung des Rades.

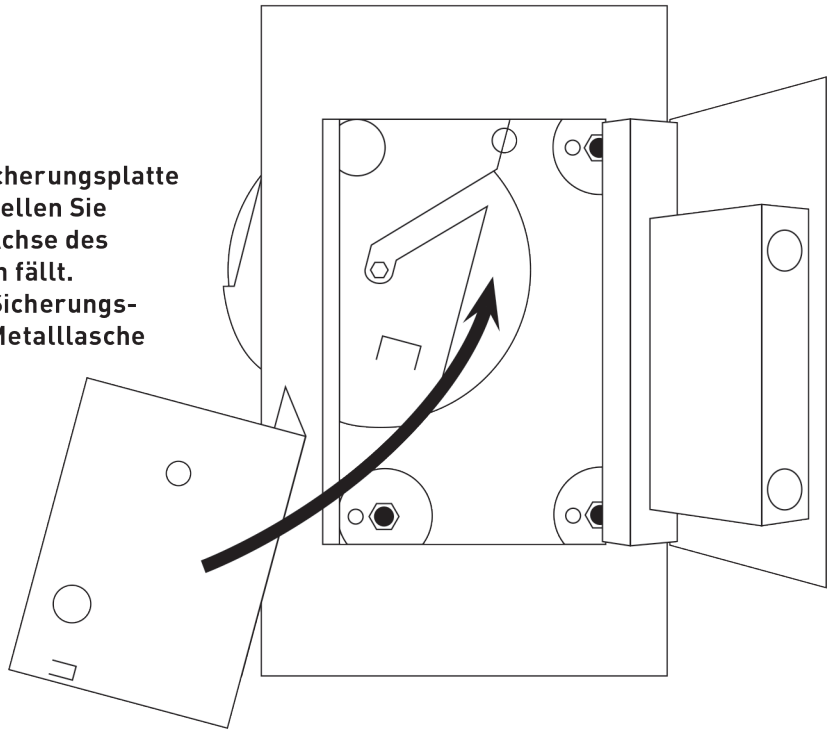

10

Setzen sie die Sicherungsschraube ein, aber stellen Sie sicher, dass das Einwurfrad sich frei drehen kann. Legen Sie die Bodenmatte wieder hinein.

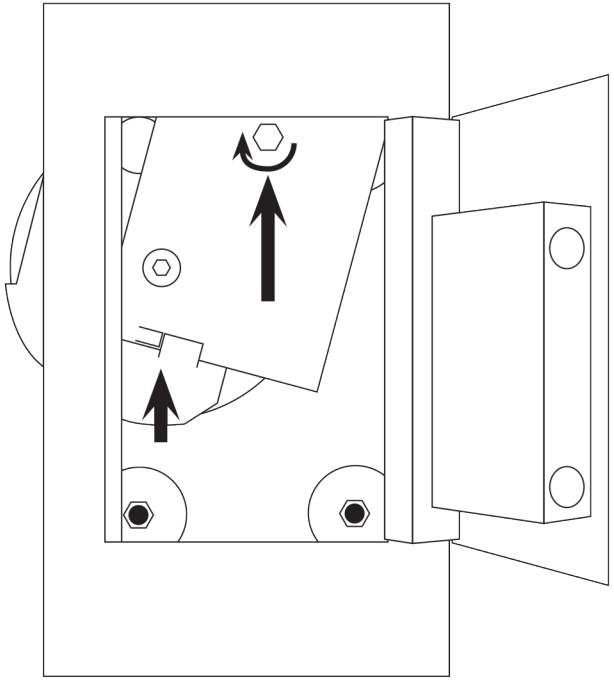

11

Kleben Sie den Bedienungsaufkleber in die Mitte über das Einwurfrad.

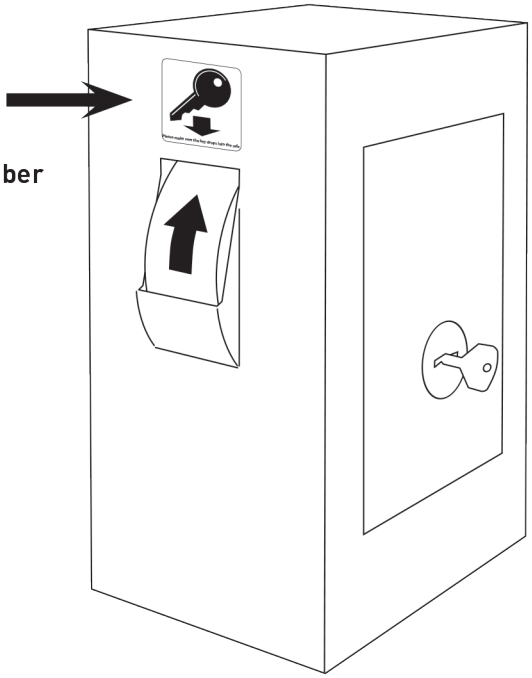

Wartung

Überprüfen Sie regelmäßig ob die Abflusslöcher im Boden ihrer KeySecurityBox offen sind und ob alle Schrauben noch festgedreht an ihrem Platz sind. Behandeln Sie möglichen Rost.

Haftbarkeitserklärung bezüglich Installation, Verlust durch Bruch und Diebstahl

Die Hersteller und Vertreiber der KeySecurityBox sind nicht für die Installation haftbar. Die Installation ist einfach, wir raten Ihnen jedoch dazu, einen Dienstleister oder anderen Profi damit zu beauftragen. Die KeySecurityBox ist für die Verwahrung von Schlüsseln und Schlüsselkarten vorgesehen und nicht für Papier oder andere Gegenstände, die im Einwurfrad stecken bleiben können. Die KeySecurityBox ist eine Anti-Diebstahl- und Anti-Bruch-Box, durch übermäßige Gewalt sind jedoch Diebstahl und Bruch möglich. Der Gebrauch unterliegt daher dem persönlichen Risiko und die Hersteller und Vertreiber der KeySecurityBox sind nicht haftbar für Bruch oder Diebstahl oder physischen Schaden, der durch falschen Gebrauch verursacht wird.

EINFACH STABIL SICHER